Instructions de montage
LIGNUM

Informations importantes pour le montage de nos meubles de salle de bains. Veuillez lire attentivement ces informations avant le montage et les conserver.

intarbad®

Instructions de montage LIGNUM

Avant de commencer le montage, veuillez vérifier que vos meubles de salle de bains ne présentent pas de dommages. Nous ne pouvons accepter aucune réclamation concernant des dommages sur des éléments de meubles déjà montés !

L'illustration du produit est donnée à titre d'exemple et peut différer du modèle commandé.

Consignes de sécurité :

- Le montage doit être effectué uniquement par des personnes compétentes.
- Le matériel de fixation (vis, chevilles) est uniquement conçu pour des murs massifs et suffisamment solides.
- Avant de percer, assurez-vous qu'aucun câble ou tuyau ne se trouve dans la zone de montage du mur.
- Les installations électriques doivent être réalisées uniquement par un spécialiste.
- Les armoires de toilette/miroirs éclairés avec installation électrique doivent être placés à une distance minimale de 60 cm de la baignoire ou de la douche.

Ordre de montage

❶ Armoire de toilette / Miroir lumineux

❷ Meuble sous-vasque

❸ Lavabo

Instructions de montage des armoires de toilette

Informations importantes pour le montage de nos meubles de salle de bains. Veuillez les lire attentivement avant le montage et les conserver.

L'illustration du produit est donnée à titre d'exemple et peut différer du modèle commandé.

Montage des armoires de toilette

- Démontez les charnières de porte en verre du corps **(fig. 1 – Démontage)**.
- Monter les charnières de porte en verre sur les portes miroir (encliqueter la charnière dans la plaque adhésive et ouvrir) **(fig. 1a + 1b – Montage / Ouverture)**.
- Déterminez la position de l'armoire sur le mur et marquez l'emplacement des plaques de montage et des trous de perçage. Séparez les plaques de montage fournies (points de rupture prévus) afin d'obtenir 2 plaques ! **(Fig. 7 – Contenu de la livraison)** Fixez les plaques de montage aussi près que possible du mur.
- Raccordez la lampe LED au transformateur. L'installation électrique ne doit être effectuée que par un spécialiste.
- Placez délicatement l'armoire de toilette dans l'ancrage prévu à cet effet, puis alignez-la et fixez-la **(fig. 2a + 2b)**. Veillez impérativement à ce que la vis de suspension ronde soit correctement insérée dans la plaque de montage **(fig. 2a)**.
- Couvrez les vis de réglage/trous dans la paroi arrière avec les capuchons fournis **(fig. 8 – contenu de la livraison)**.
- Insérez les supports de tablette en verre dans les trous prévus à cet effet et insérez la tablette en verre **(fig. 9 – contenu de la livraison)**.
- Choisissez la position de la barre magnétique et collez-la **(fig. 10 – contenu de la livraison)**.
- Monter et aligner les portes miroir **(fig. 1 – Montage ; fig. 3 – Alignement)**.
- Fixer les amortisseurs de porte aux charnières supérieures **(fig. 4 – Montage ; fig. 11 – Contenu de la livraison)**.
- Recouvrez les vis de réglage dans la charnière avec les capuchons fournis **(fig. 12 – Contenu de la livraison)**.

Instructions de montage des armoires à miroir

Montage d'armoires à miroir

- Coller les poignées de porte miroir à environ 1 mm du bord de la porte miroir **(fig. 13 – contenu de la livraison)**.

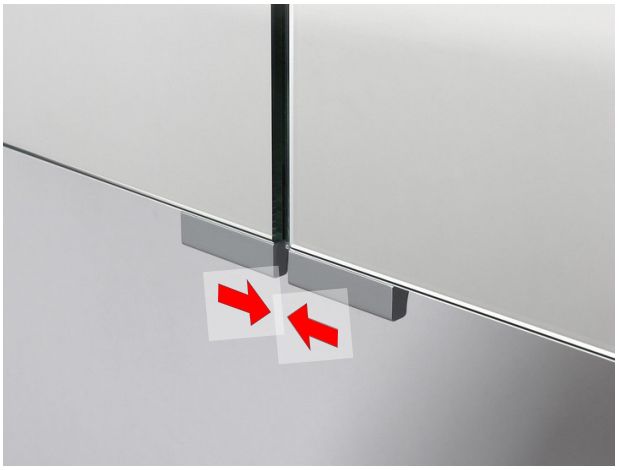

- Choisissez l'emplacement du miroir grossissant et collez-le. Nous recommandons l'intérieur d'une porte miroir **(fig. 14 – contenu de la livraison)**. Veillez à ce que le miroir grossissant ne soit pas fixé à la hauteur de la tablette en verre.

Instructions de montage des armoires de toilette

Fig. 1 | Démontage et montage des charnières de porte en verre

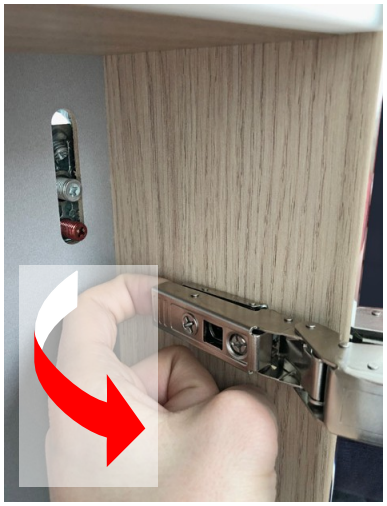

Fig. 1a | Démontage

Fig. 1b | Montage / ouverture

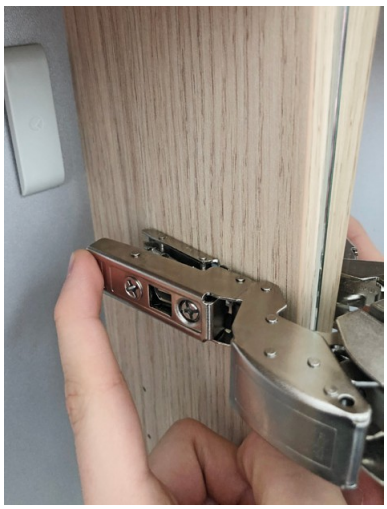

Fig. 1c | Montage de la porte miroir

Fig. 2 | Crochet d'armoire Armoire de toilette

Instructions de montage des armoires à glace

Fig. 2a | Support d'armoire avec rail de montage

à **gauche**

droite

Fig. 2b | Réglage des supports d'armoire

Réglage en hauteur Rotation vers la gauche – vers le bas
Rotation vers la droite – vers le haut

Réglage en profondeur

Fixation sur la plaque de montage

Instructions de montage des armoires de toilette

Fig. 3 | Réglage des charnières

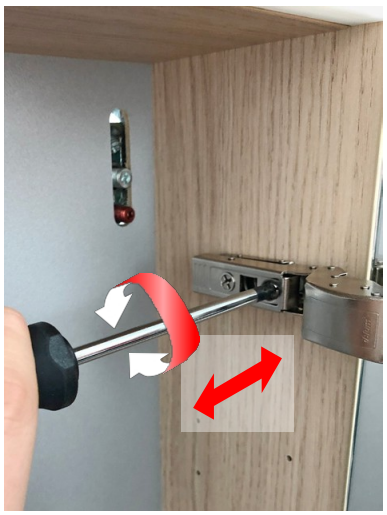

Réglage à droite / à gauche

Réglage en hauteur

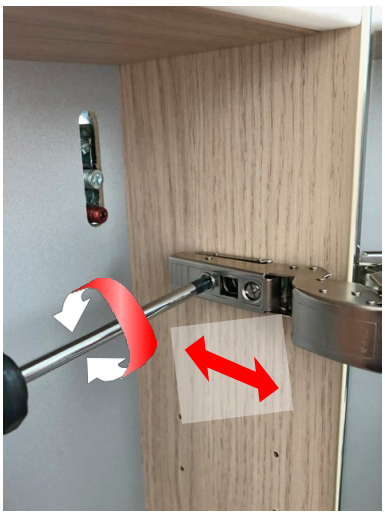

Réglage en profondeur

Fig. 4 | Montage de l'amortisseur de porte en verre et du capuchon

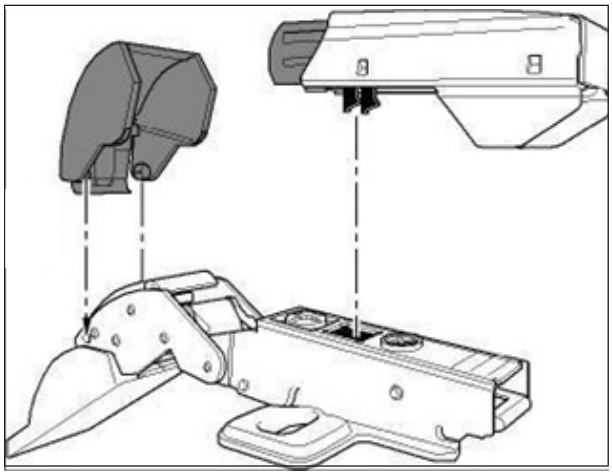

Instructions de montage des armoires de toilette

Contenu de la livraison / Accessoires de montage

Fig. 6
2 charnières à ressort par porte miroir

Fig. 7
Plaques de montage (séparées les unes des autres
séparées)
Vis 8 mm
Chevilles 8 mm

Fig. 8
Par crochet d'armoire 1 capuchon

Fig. 9
Par tablette en verre
6 supports d'étagère en verre
Par compartiment 2 étagères en verre

Fig. 10
Par armoire à miroir 1 barre magnétique **(peut être raccourcie individuellement)**

Fig. 11
Par porte 1 amortisseur de porte (capuchon gris + pièce rapportée grise)

Fig. 12
1 capuchon de protection pour la charnière sans amortisseur de porte par porte

Fig. 13
1 poignée par porte

Fig. 14
Par armoire de toilette
1 miroir grossissant
(en option)

Instructions de montage du miroir lumineux

Informations importantes pour le montage de nos meubles de salle de bains. Veuillez les lire attentivement avant le montage et les conserver.

Montage des miroirs lumineux

- Déterminez la position du miroir éclairant sur le mur, marquez les points de perçage, percez, insérez les chevilles et vissez les crochets à vis **(fig. 15 – contenu de la livraison)**.
- Remarque : les travaux électriques doivent être effectués UNIQUEMENT par un spécialiste.
- Le réglage en hauteur ne peut être effectué qu'à l'arrière du miroir. Pour cela, le miroir éclairé doit être retiré du mur. Le réglage s'effectue en tournant la vis dans la support de suspension de l'armoire.
- Lors du montage du miroir lumineux, veillez à ce que le détecteur de mouvement soit installé à une distance minimale de 15 cm des armatures, consoles, etc.

Contenu de la livraison / Accessoires de montage
Miroir lumineux

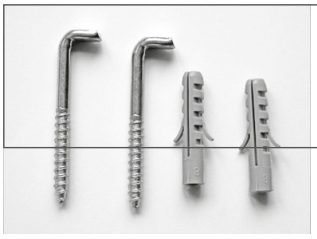

Fig. 15
2 crochets de fixation
2 chevilles 8 mm

Instructions de montage des meubles sous lavabo

Informations importantes pour le montage de nos meubles de salle de bains. Veuillez lire attentivement ces informations avant le montage et les conserver.

L'illustration du produit est donnée à titre d'exemple et peut différer du modèle commandé.

Montage des meubles sous lavabo

- Démontez / décrochez les tiroirs du corps **(fig. 1)**.
- Déterminez la position du meuble bas pour lave-linge contre le mur et marquez la position des plaques de montage et des trous de perçage. Fixez les plaques de montage aussi près que possible du mur **(fig. 5 et fig. 6 – Contenu de la livraison)**.
- Retirer les capuchons de protection du support de suspension de l'armoire des deux côtés **(fig. 7 – contenu de la livraison)**.
- Placez délicatement le meuble bas WT sur les plaques de montage, puis ajustez la hauteur et la profondeur **(fig. 5)**.
- Visser les équerres de montage supplémentaires (pour les armoires basses à partir de 120 cm de large) au mur **(fig. 5a)**.
- Recouvrez les crochets de suspension avec les capuchons fournis **(fig. 7 – contenu de la livraison)**.
- Manipulez le lavabo avec précaution et ne le posez pas sur les bords. Posez le lavabo avec précaution sur le meuble sous-vasque.
- Faites réaliser les raccordements d'eau par un spécialiste qualifié.
- Étanchéifier le lavabo au mur et à tous les endroits où l'eau peut s'infiltrer à l'aide de silicone (transparent et sans solvant – non fourni) **(fig. 6)**.
- Monter/accrocher les tiroirs et les aligner si nécessaire **(fig. 2 / fig. 3)**.
- Sur les modèles avec fonction Push to Open, il est possible de régler l'écartement de la façade et la force d'éjection **(fig. 4)**.

Instructions de montage des meubles sous lavabo

Fig. 1 | Démontage des tiroirs

Tirer le tiroir du meuble sous lavabo vers l'avant – ouvrir.

Tenez la rallonge des deux côtés, soulevez-la d'un coup sec vers le haut (la rallonge est simplement encliquetée, vous libérez ainsi le mécanisme d'encliquetage). Retirez la rallonge (voir la vidéo sur notre page en ligne « Vidéos de montage »).

Fig. 2 | Montage des tiroirs

Retirez les rails du corps et placez le tiroir.

Insérez complètement le tiroir dans le meuble bas WT et appuyez jusqu'à ce qu'un
« clic » – il se verrouille automatiquement.

Instructions de montage des meubles sous lavabo

Fig. 3 | Réglage en hauteur des tiroirs

3a. Desserrez légèrement la vis supérieure afin de pouvoir régler la façade.

3b. Régler la hauteur à l'aide de la vis inférieure.

3c. Répétez cette opération des deux côtés du cadre du tiroir. Resserrez ensuite la vis supérieure et recouvrez les vis de réglage avec les capuchons fournis **(fig. 12 Contenu de la livraison)**.

Instructions de montage des meubles sous lavabo

Fig. 4 | Réglage de la colonne frontale sur les modèles avec fonction Push to Open

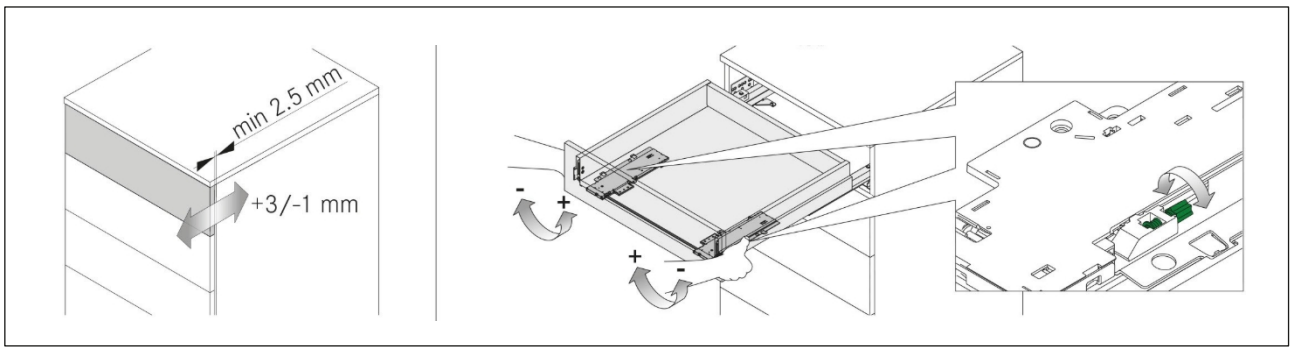

Force d'éjection sur les modèles avec fonction Push to Open

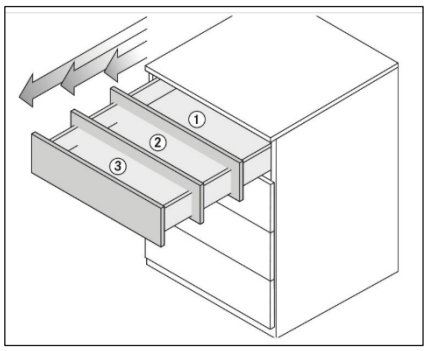

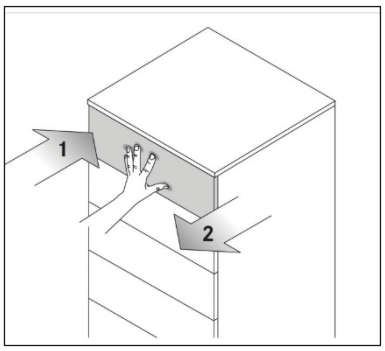

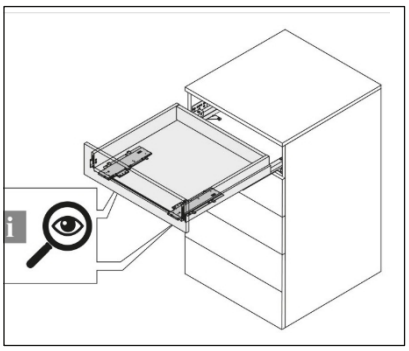

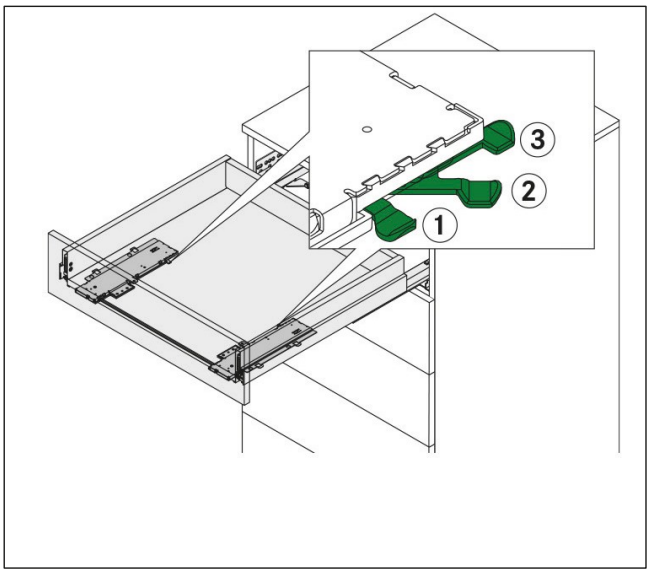

1. Faible | 2. Moyenne | 3. Forte

Instructions de montage des meubles sous lavabo

Fig. 5 | Montage et réglage des supports d'armoire Armoire basse WT

Montage

Réglage de la profondeur

Réglage en hauteur

Fig. 5a | Équerre de montage Visser

Fig. 6 | Montage du lavabo / Étanchéification au mur avec du silicone

Instructions de montage des meubles sous lavabo

Contenu de la livraison / Accessoires de montage

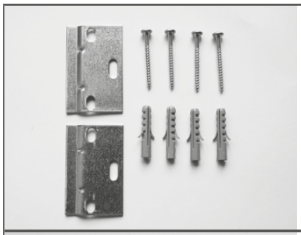

Fig. 6 Plaque de montage Vis 8 mm Chevilles 8 mm

Fig. 7
1 capuchon par crochet d'armoire

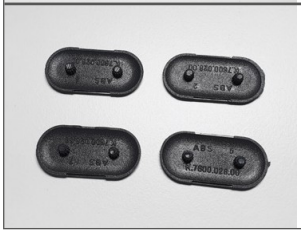

Fig. 12 Capuchon pour vis de réglage (2 pièces par tiroir)